Arccan SMDP RT

Dyzelinio kuro kolonėlė, aprūpinta skaitmenine kuro išdavimo valdymo įranga.

Skirtingos programinės įrangos versijos nedidelio autoparko savininkams, vidutinėms ir didelėms įmonėms. Pavienėms kolonėlėms ir jų tinklams skirtinguose teritoriniuose taškuose.

Vartotojų ir transporto priemonių identifikacija PIN kodų, magnetinių raktų ir nuotolinių kortelių pagalba.

Galimybė apibrėžti išduodamo kuro dienos, savaitės, mėnesio limitus, nustatomus transporto priemonėms ir vartotojams atskirai (Tik Professional ir Enterprise versijos)

Galimybė atlikti kalibravimą, - rezervuarų būklės ir kuro skaitiklių.

Išplėtota ataskaitų sistema. Vartotojas pasirenka informaciją pagal pageidaujamus kriterijus. Duomenys pateikiami MS Excel, Acces ir PDF formatais.

Vartotojų
KIEKIS NERIBOJAMAS

Registras
iki
800 000
operacijų

Tikslumas
+/-
0,5%

RT-70, RT-90

Vandens separatorius

Ypatingai išvystyta sistema vartotojo patogumui

4 programinės įrangos versijos skirtingiems poreikiams
- BASIC
- STANDART
- PROFESSIONAL
- ENTERPRISE

Kuro lygio matuokliai

Belaidžio ryšio priedėliai
WI-FI
GSM
GPRS

Pagal pageidavimą

Kitų skysčių išdavimas
Alyva, Benzinas, Adblue ir kiti vienoje sistemoje!

RT-50

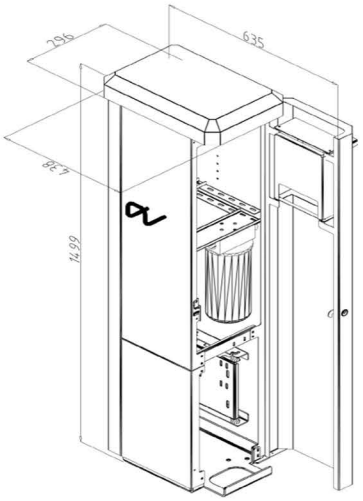

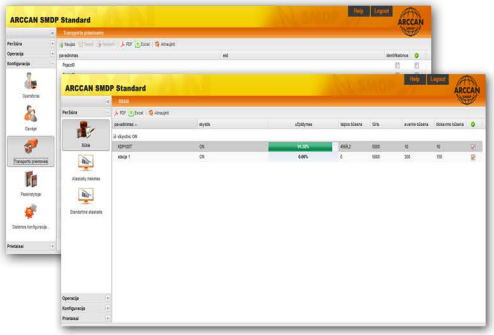

Pavadinimas	Našumas l/min	Įtampa AC V/Hz	Galia W	Amp. maks.	Siurblys modelis	Skaitiklis modelis	Filtras H_2O
Arccan RT-50 (Pakabinama)	70	230/50	900	4,2	Panther 72	K600	-
Arccan RT-70	70	230/50	900	4,2	Panther 72	K600	Yra
Arccan RT-90	90	230/50	1150	5,7	E120	K600	Yra

+370 656 85265
+370 699 96610

UAB "MBK Intelligence"
Vito Gerulaičio g. 1-65, Vilnius

info@mbk.lt
8 5 2 721133

www.mbk.lt